版本	修订内容	日期	绘图	批准
V1.0	DWG. REL	2022.11.28	ZZM	JZF

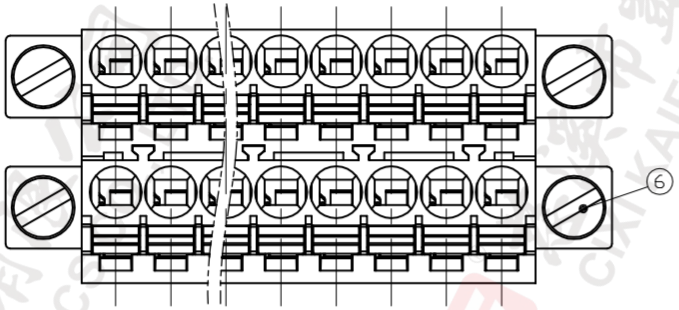

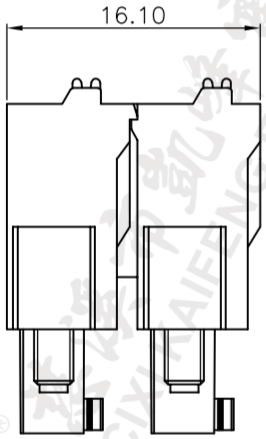

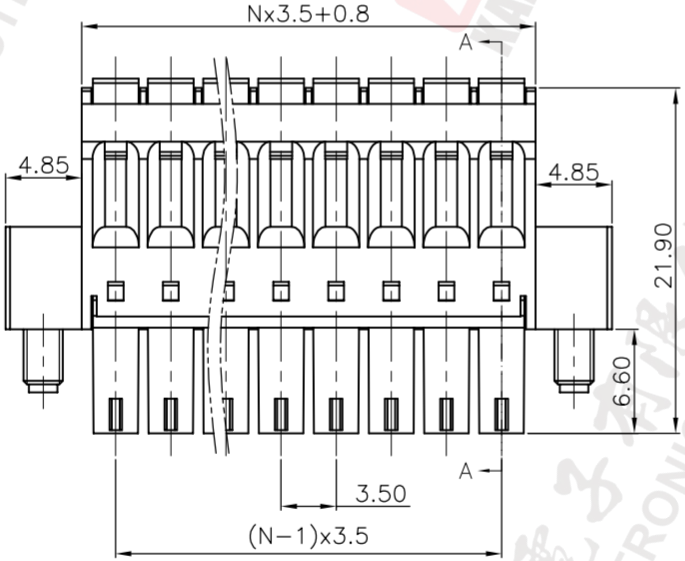

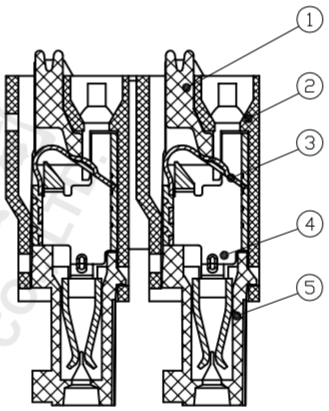

SECTION A–A

- 材质及电镀
  - ①按 钮：POM
  - ②主 体：PA66,UL94V-0
  - ③弹 片：不锈钢
  - ④夹 子：铜合金,镀锡
  - ⑤盖 板：PA66,UL94V-0
  - ⑥螺 丝：M2.5,钢，镀锌
- 电气性能

参考标准：	UL	IEC
额定电压：	300V	250V
额定电流：	8A	7A

  - 接触电阻：20mΩ(Max)
  - 绝缘电阻：500MΩ\DC500V
  - 耐 电 压：AC1500V\1Min
  - 使用线径：24-16AWG;0.5-1.5mm²
- 机械性能
  - 温度范围：-40℃～+105℃
  - 瞬时温度：+250℃ 5秒
  - 剥线长度：8-9mm
- 符合REACH/RoHS环保要求

订购方式

KF12EKNM-3.5-2*XXP-1 X-XXXXX

- 产品型号
- 间距:mm
- 极数:2~24P
- 1:单间距 2:双间距
- 颜色：G:绿色 R:红色 K:黑色 W:白色 O:橙色 B:蓝色 GR:灰色
- 客户要求

间距尺寸公差			其它未注尺寸公差					一般公差
>0~6	>6~10	>10~24	>0~30	>30~60	>60~100	>100~150	>150	0.1/10
±0.15	±0.20	±0.30	±0.30	±0.50	±0.70	±1.00	±1.30	∠ ±2°

投影法		品名	KF12EKNM-3.5-2*XXP-1X
单位	mm		
纸张尺寸	A4	产品系列	KF12EKNM
图纸类型	客户图纸		
比例	1:1	图页	1/1
图纸编号	W10023481		

® 慈溪市凯峰电子有限公司
CIXI KAIFENG ELECTRONICS CO.,LTD