版本	修订内容	日期	绘图	批准
V1.0	DWG. REL	2021.8.21	ZZM	JZF

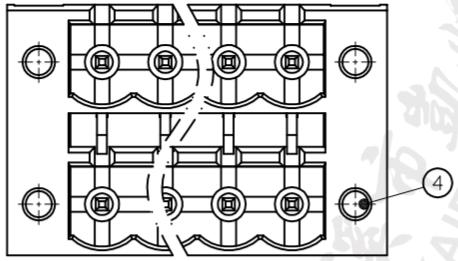

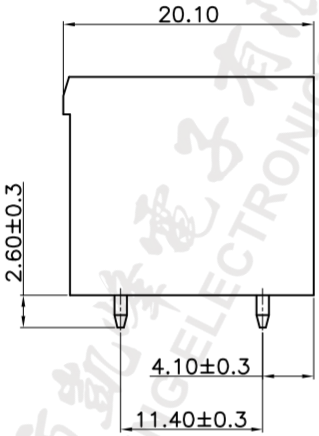

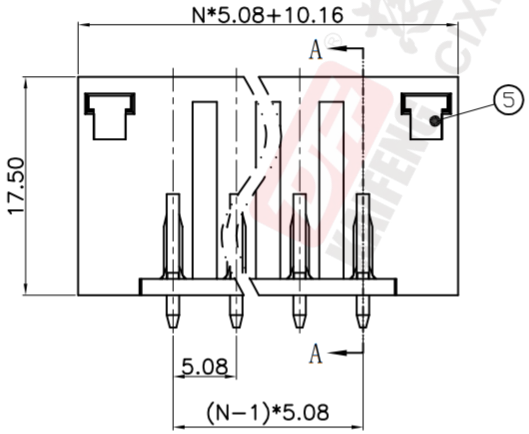

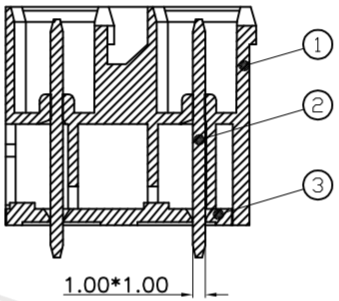

SECTION A-A

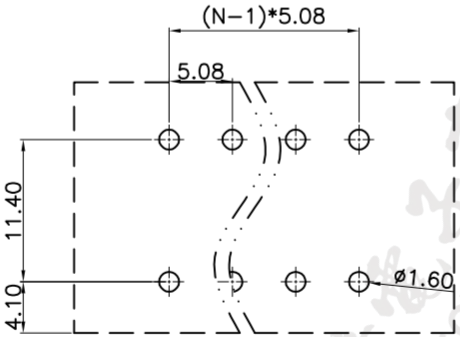

P.C.B.LAYOUT

- 材质及电镀
  - ①塑 件 ： PA66, UL94V-0
  - ②焊 针 ： 铜合金， 镀锡
  - ③盖 板 ： PA66, UL94V-0
  - ④螺 母 ： M2.5, 钢， 镀锌
  - ⑤孔 塞 ： PA66, UL94V-0
- 电气性能

	UL	IEC
额定电压:	300V	300V
额定电流:	12A	12A

  - 接触电阻: 20mΩ
  - 绝缘电阻: 500MΩ\DC500V
  - 耐 电 压: AC2500V\1Min
- 机械性能
  - 温度范围: -40℃～+105℃
  - 瞬时温度: +250℃ 5秒
- 符合REACH/RoHS环保要求

订购方式

2KF012VM-5.08-2*XXP-1 X-XXXXX

- 2KF012VM → 产品型号
- 5.08 → 间距:mm
- 2 → 极数:2~24P
- 1 → 1:单间距 2:双间距
- X → 颜色: G:绿色 R:红色 K:黑色 W:白色 O:橙色 B:蓝色 GR:灰色
- XXXXX → 客户要求

间距尺寸公差			其它未注尺寸公差						投影法		品名	2KF012VM-5.08-2*XXP-1X
>0~6	>6~10	>10~24	>0~30	>30~60	>60~100	>100~150	>150	0.1/10	单位	mm		
								∠	纸张尺寸	A4	产品系列	2KF012VM
±0.15	±0.20	±0.30	±0.30	±0.50	±0.70	±1.00	±1.30	±2°				

图纸类型	客户图纸		
比例	1:1	图页	1/1
图纸编号	W10012151		

® 慈溪市凯峰电子有限公司
CIXI KAIFENG ELECTRONICS CO.,LTD